PORTES EO

MENUISERIES
ALUMINIUM PVC



Kömmerling®

LUMEN EO

La performance du PVC, l'élégance de l'ALUMINIUM

TECHNOLOGIE

ALU CLIP

EXTÉRIEUR EN ALUMINIUM

Une signature élégante

INTÉRIEUR EN PVC

Une performance durable

La technologie AluClip de la gamme Lumen EO associe le **design haut de gamme de l'aluminium** aux **performances thermiques et acoustiques du PVC.**



LUMEN EO EN BREF

DESIGN PREMIUM ET PERSONNALISABLE

Capot extérieur en aluminium laqué (nuancier RAL) et nombreuses finitions intérieures pour s'adapter à tous les styles.

SOLUTION RESPONSABLE

PVC Greenline sans métaux lourds, formulation calcium-zinc respectueuse de l'environnement.

PERFORMANCE ET DURABILITÉ

Profilés 70 mm offrant une excellente isolation thermique et acoustique.

QUALITÉ RECONNUE

Profilés certifiés NF et bénéficiant d'un Avis Technique du CSTB.

APPLICATION RENO

APPLICATION NEUF

Une solution idéale pour répondre aux exigences des marchés neuf et rénovation.

DU NEUF À LA RÉNOVATION

↘ Une solution sur-mesure

Design moderne avec un ouvrant droit
de 70 mm à profilé multi-chambres d'isolation

Jusqu'à
47 %
de matière première
recyclée au cœur du profilé.

CAPOTAGE EN NEUF

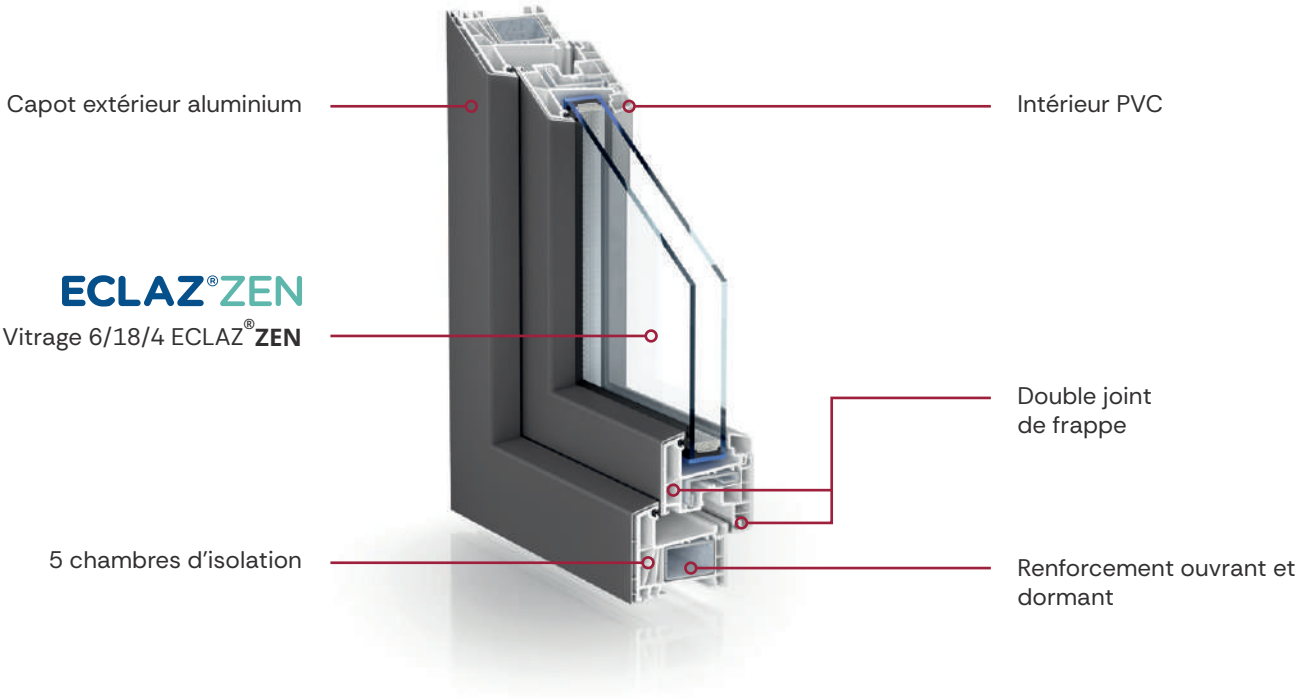

COUPE HORIZONTALE DE PRINCIPE EN RÉNOVATION

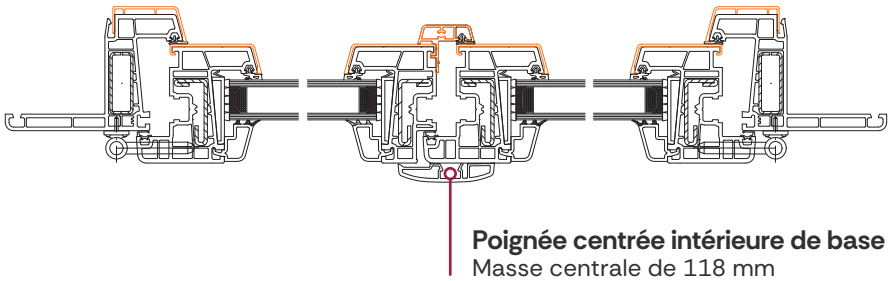

Poignée centrée intérieure de base
Masse centrale de 118 mm

COUPE VERTICALE CAPOT 0.4 MM

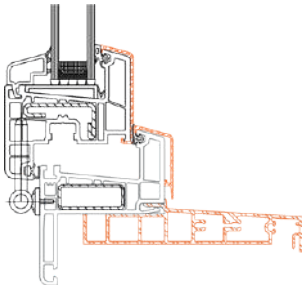

COUPE HORIZONTALE DORMANT POSE APPLIQUE - ISO 140 MM

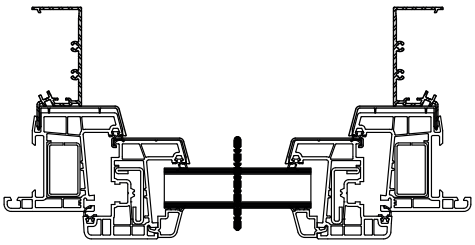

COUPE HORIZONTALE DORMANT RÉNOVATION - AILE DE 75 MM

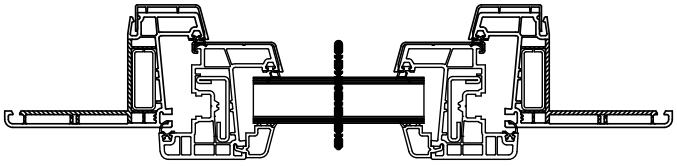

LUMEN EO

Performances techniques*

U_w **1,3 W/ m².K**

R_w **31 dB**

A*4 E*8A V*B2

Vitrage **6/18/4**
ECLAZ®ZEN

*Performances maximales de la gamme



Dormant neuf et rénovation

Extérieur alu

Renforcement ouvrant et dormant

Drainage invisible



Coupe droite croisée



CLASSE DE RÉSISTANCE RC2

Sécurité contre les effractions

- Pack sécurité oscillo-battant
- Perçage symétrique, crémone semi-fixe
- Gâche de sécurité
- Releveur ouvrant
- Gâche anti-dégondage



LÉGENDE

5 points de verrouillage par gâche de sécurité

3 points de verrouillage par gâche standard

2 points de compression par fiche médiane visible



ZOOM SUR **ECLAZ®ZEN**

Le vitrage pour un été au frais et un hiver au chaud

Zen offre un équilibre parfait entre apport et protection solaire, sans aucun compromis sur la lumière naturelle.

Le choix ultime pour des habitations confortables en toutes saisons !

MAXIMISER LA LUMIÈRE NATURELLE

ÉCONOMIES D'ÉNERGIE

CHALEUR EN HIVER

FRAICHEUR EN ÉTÉ

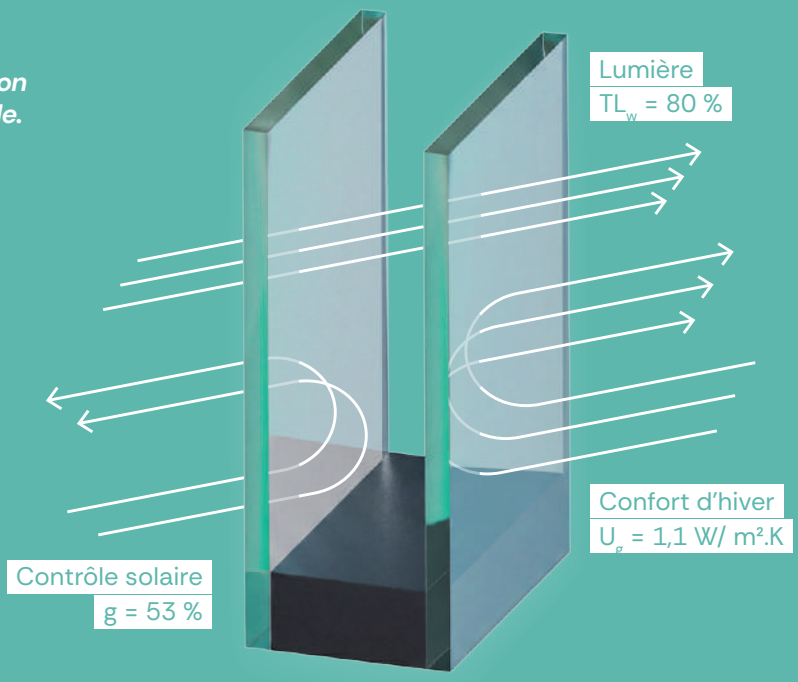

LES AVANTAGES ECLAZ®ZEN

-16%

DE CONSOMMATION D'ÉNERGIE

Avec un double vitrage ECLAZ®ZEN, les besoins en chauffage et climatisation sont réduits par rapport à un double vitrage ancienne génération, sans couche isolante et sans gaz.

-34%

DE PÉRIODE DE SURCHAUFFE

Pendant les mois les plus chauds, ECLAZ®ZEN limite les épisodes où la température intérieure dépasse 26°C, sans recours à la climatisation ni à l'occultation.

Étude Passive House Institute 2023. Maison avec 16 % de surfaces vitrées, exposition ouest sans occultation, conforme aux exigences RE 2020. Comparaisons réalisées avec des doubles vitrages ancienne génération.



Une personnalisation pensée pour chaque projet

INTÉRIEUR EN PVC, PLAXAGE OU TEINTÉ MASSE

Gris	Beige	Blanc veiné
Woodec turner oak malt	Honey oak super matt	Pin du Jura
Blanc texturé Mattex	**7016** Gris anthracite texturé	**7039** Gris quartz texturé

EXTÉRIEUR EN ALUMINIUM, UNE INFINITÉ DE COULEURS

6 COLORIS STANDARDS

9016 Blanc satiné	**7035** Gris clair	**7039 P** Gris quartz texturé mat	**7016 P** Gris anthracite texturé mat	**2100** Noir sablé	**9005 P** Noir

5 COLORIS PRÉFÉRENTIELS

9006 P Gris aluminium clair	**2800 S** Gris sablé	**2900 S** Gris sablé	**8019** Brun gris	**7022 P** Gris terre d'ombre	**8014** Brun sépia

\+

UN CHOIX ILLIMITÉ DE TEINTES RAL SUR DEMANDE

ACCESSOIRES

Les poignées



Lento
Aluminium



Atlanta Secustik
Aluminium



Toulon Secustik
Aluminium

LUMEN EO
EN BREF

PERFORMANCES TECHNIQUES

U_w — **1,3 W/ m².K**
U_g — **1,1 W/ m².K**
R_w — **31 dB**
TL_w — **56 %**

A***4** E***8A** V***B2**
Vitrage **6/18/4** ECLAZ®ZEN

Sécurité contre les effractions
Classe de résistance **RC2**

CSTB le futur en construction
CEKAL La certification des vitrages
Qualimarine® Aluminium Laqué Haute Qualité Certifié
Qualilaquage® Traitement de surface de l'aluminium Certifié



Implantée en Occitanie depuis 2008, l'entreprise familiale Portes EO est spécialisée dans la fabrication industrielle de menuiseries PVC et aluminium pour le neuf et la rénovation. Partenaire des professionnels, elle associe innovation, performance et esthétique avec un engagement fort pour la qualité, le service et la proximité.

PORTES EO

portes-eo.eu
05 62 64 27 79

12 rue Clément Fayat
Z.I. du Biopôle, 32500 Fleurance